ՀԱՆԳՈՒՅՑ 3 Մ1:25

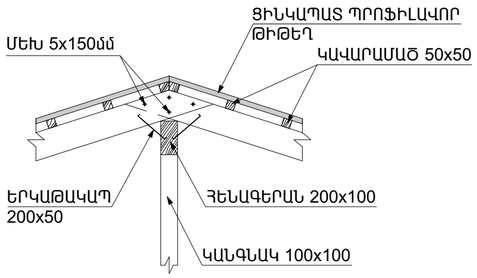

ՀԱՆԳՈՒՅՑ 2 Մ1:25

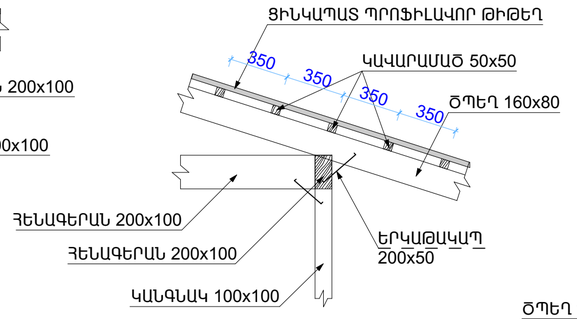

ՀԱՆԳՈՒՅՑ 5 Մ1:25

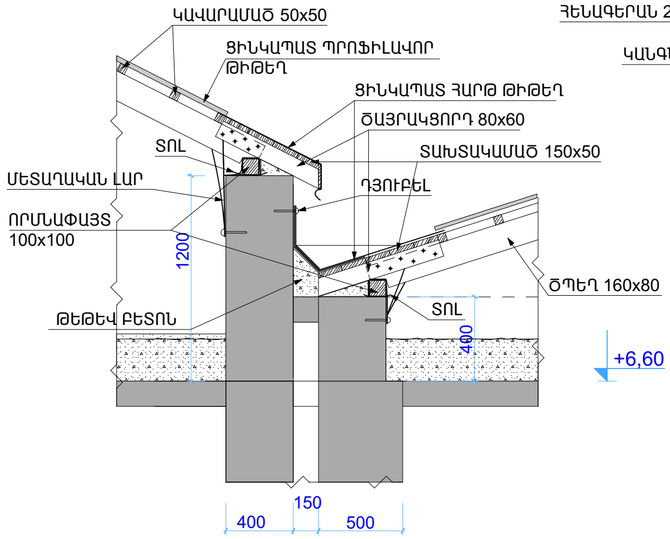

ՀԱՆԳՈՒՅՑ 4 Մ1:25

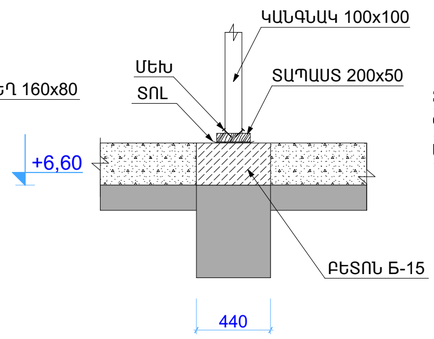

ՀԱՆԳՈՒՅՑ 1 Մ1:25

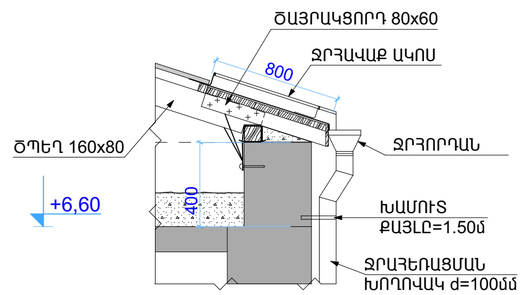

ՀԱՏՈՒՅԹ Ա-Ա Մ1:25

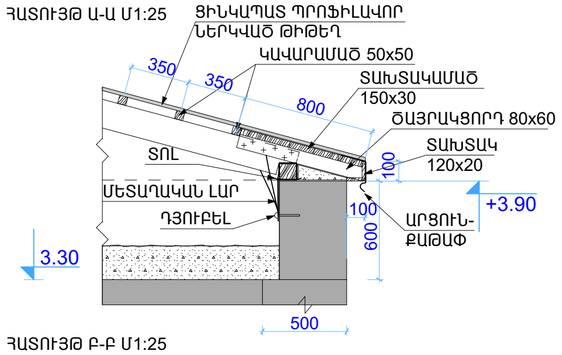

ՀԱՏՈՒՅԹ Բ-Բ Մ1:25

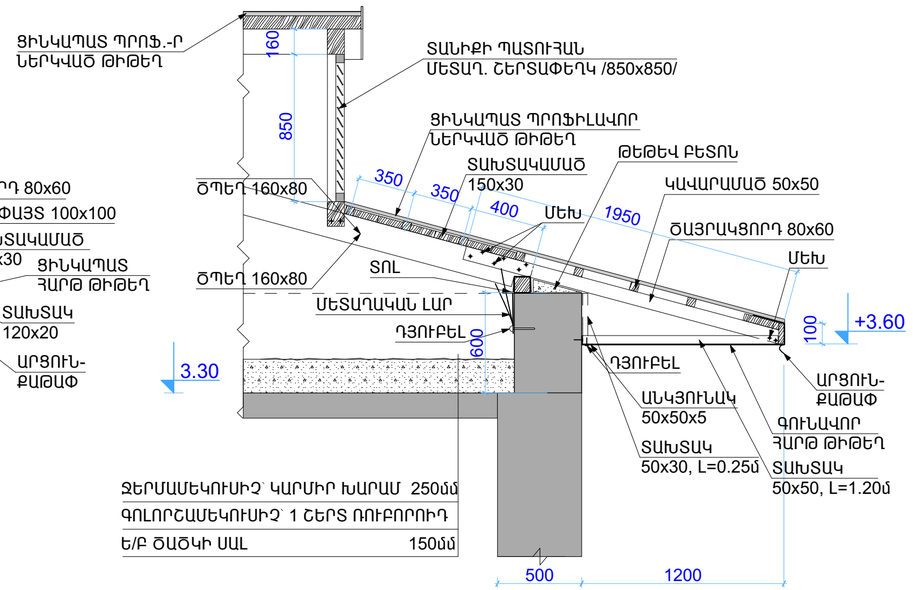

ՀԱՆԳՈՒՅՑ 1 Մ1:25

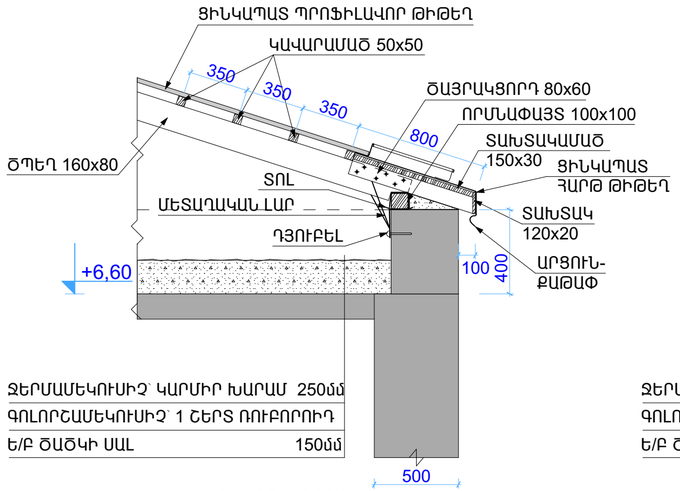

ԾԱՆՈԹՈՒԹՅՈՒՆ

. ԾՊԵՂՆԵՐԸ ԵՐԿՈՒ՝ ԾՊԵՂԸ ՄԵԿ ՄԵՏԱՂԱԿԱՆ ԼԱՐԵՐՈՎ ԱՄՐԱՑՆԵԼ ԾԱԾԿԻ ՍԱԼԻ ՀԵՏ

. ԱՆԿՅՈՒՆԱԿ /50x50x5/ ԸՆԴԱՄԵՆԸ 18հատ

. ԳՈՒՆԱՎՈՐ ՀԱՐԹ ԹԻԹԵՂ, S=18.00մ^2

. ՏԱԽՏԱԿ 50x50, L=1.20մ, ԸՆԴ=18հատ, 0.055մ^3

Ն.Գ.Ճ.	Հ.ՀԱՐՈՒԹՅՈՒՆՅԱՆ		ՕԲ.ԱՆՎԱՆՈՒՄԸ	ASKMED design	
ՆԱԽԱԳԾԵՑ	Գ.ԱՂԱՍՅԱՆ		ԱՐՇԱԼՈՒՅՍ ՀԱՄԱՅՆՔԻ ՄԱՆԿԱՊԱՐՏԵԶԻ ՎԵՐԱԿԱՆՈՒՑՄԱՆ ՆԱԽԱԳԻԾ	«ԱԱՔՄԵԴ դիզայն» ՍՊԸ	
			ԹԵՐԹԻ ԱՆՎԱՆՈՒՄԸ	ՕԲՅԵԿՏ 02/15	
			ՀԱՆԳՈՒՅՑ 1, 2, 3, 4, 5, ՀԱՏՈՒՅԹ Ա-Ա, Բ-Բ	ԹԵՐԹ Ճ-35 ՓՈՒԼ ԱԳ	
ՊԱՏՎԻՐԱՏՈՒ՝				ԹԵՐԹԵՐ 42	